STEELEN
METAL DESIGN & EQUIPMENT

Metal Wardrobe

Owner's Manual/
Instruction for Assembly Model:452.004

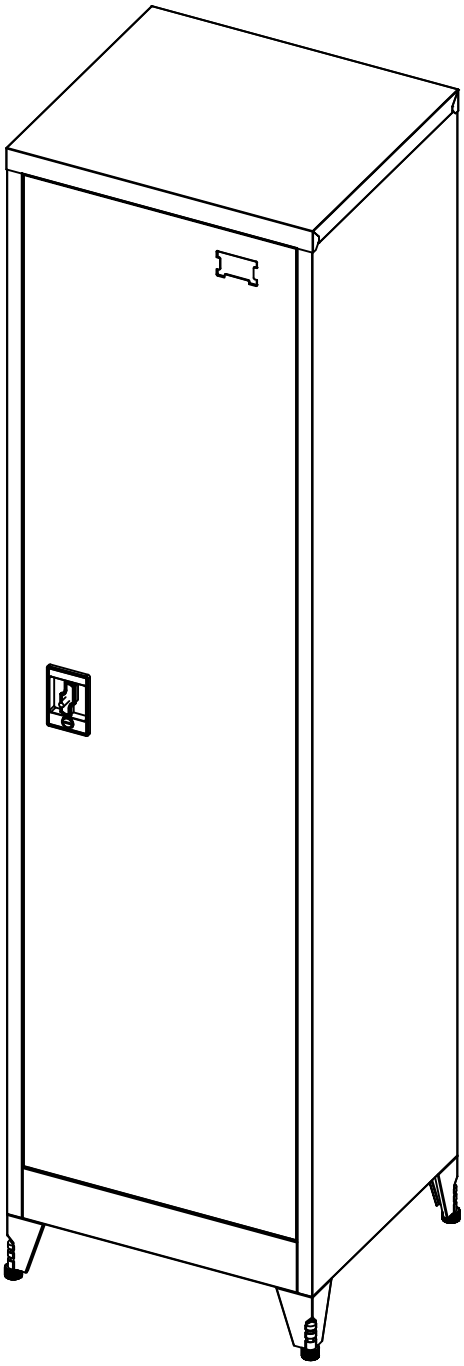

Size of Model:452.004

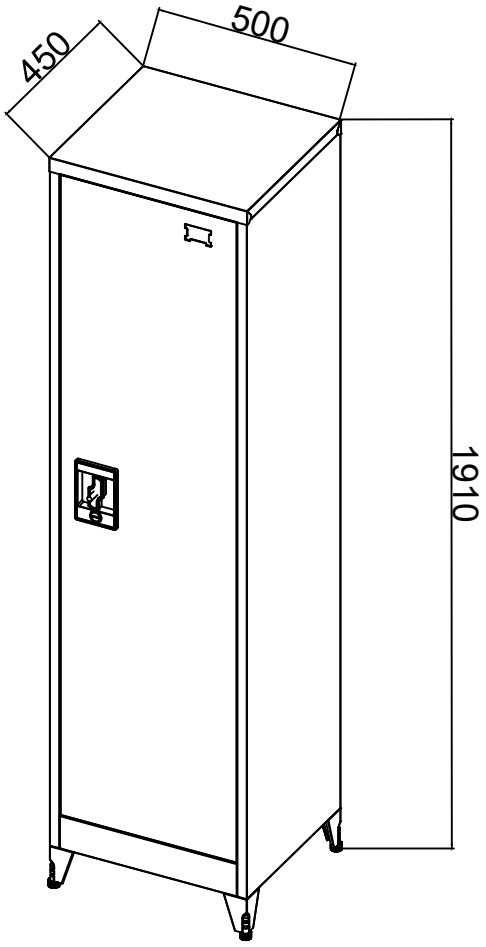

Area of installation requirement:

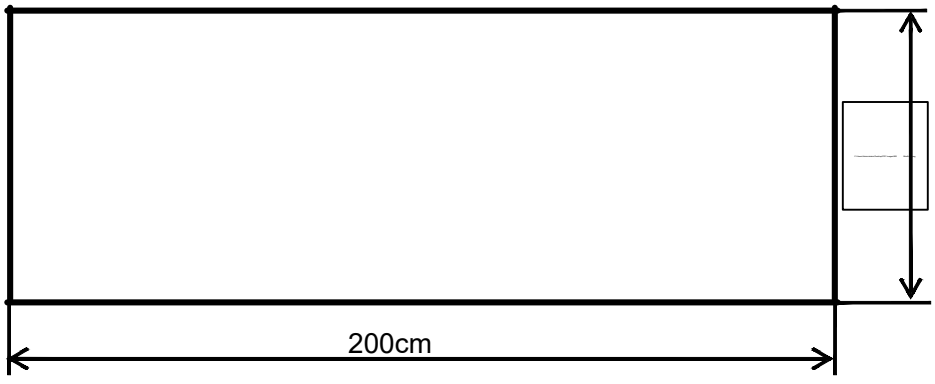

Explosive View:

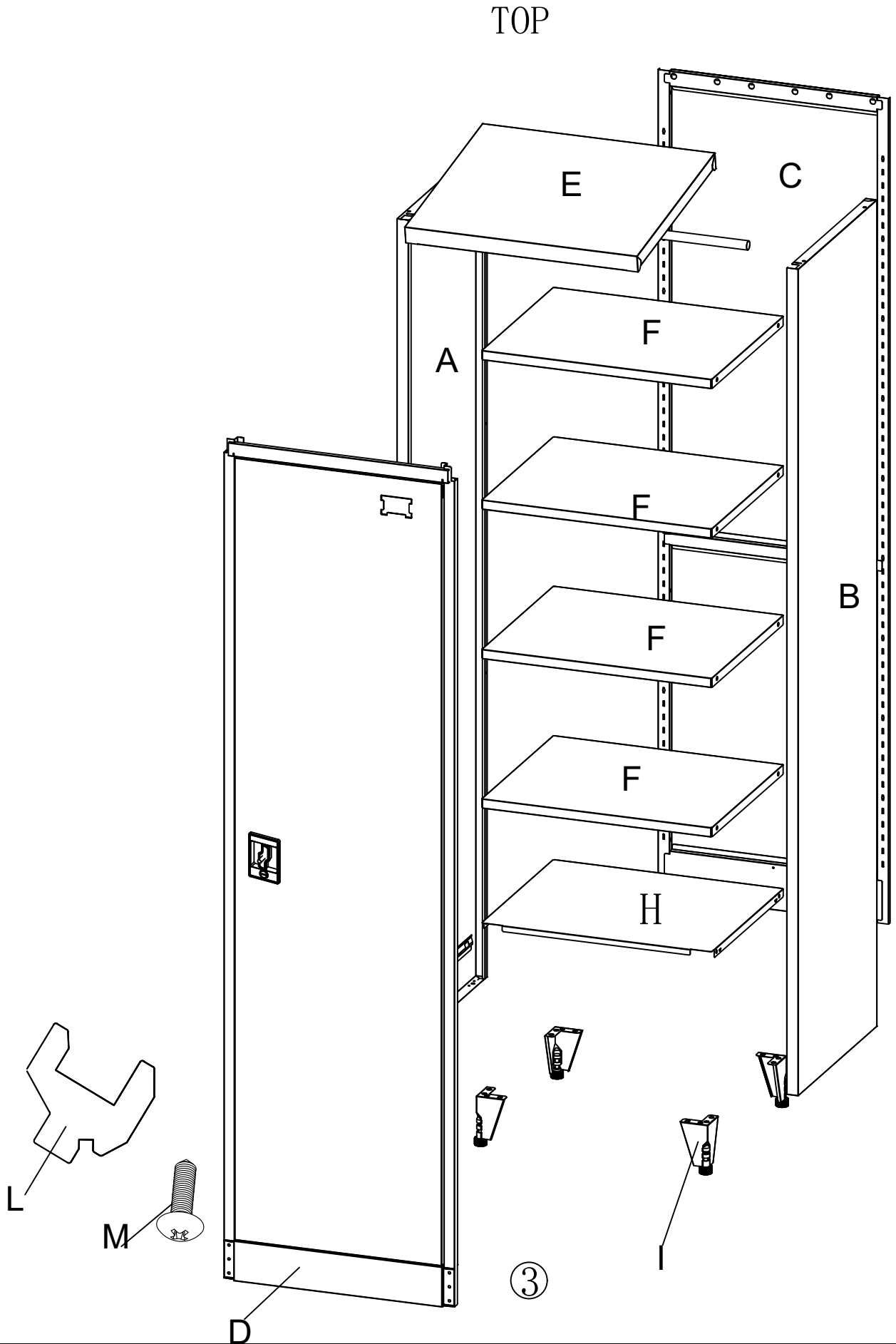

Bill of Material:

No.	Size(mm)	Quantity(pc)
	TOP	
E	451.5*502	x1
	MIDDLE	
A	450*1770	x1
B	450*1770	x1
C	497*1768	x1
D	498*1799	x1
F	410*497	x4
J	499	x1
	UNDER	
H	413*498	x1
I	60*60*110	x4
	ANNEX	
L		x16
M	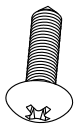	x29

1

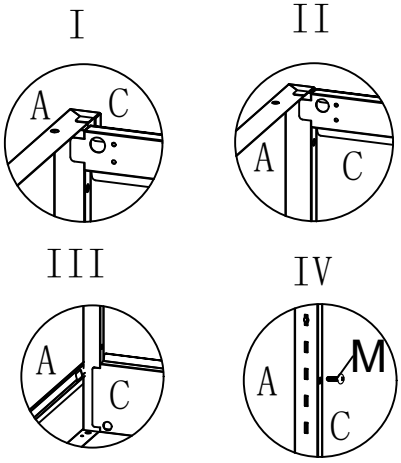
I
A
C
II
A
C
III
A
C
IV
A
M
C

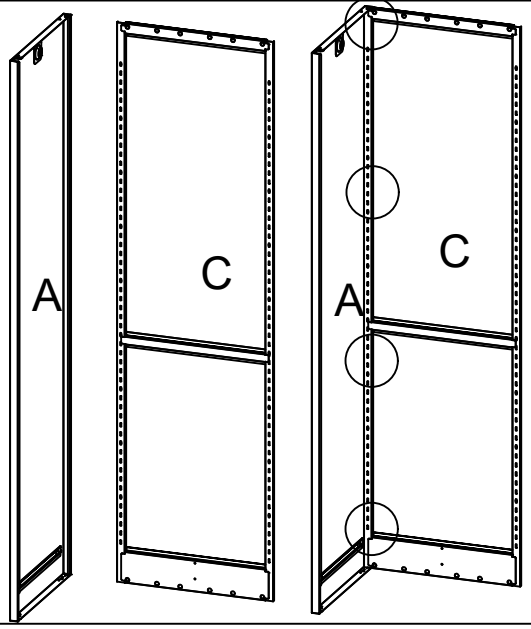
A
C
A
C

2

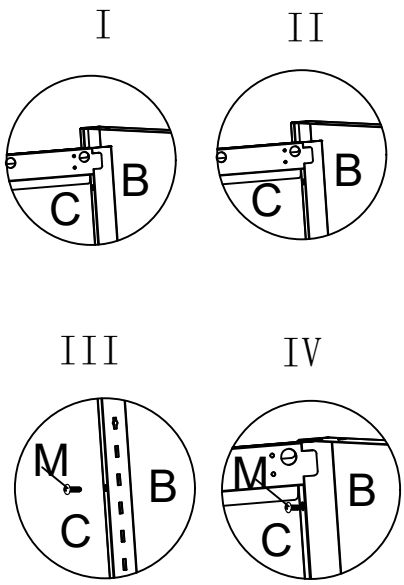
I
C
B
II
C
B
III
M
C
B
IV
M
C
B

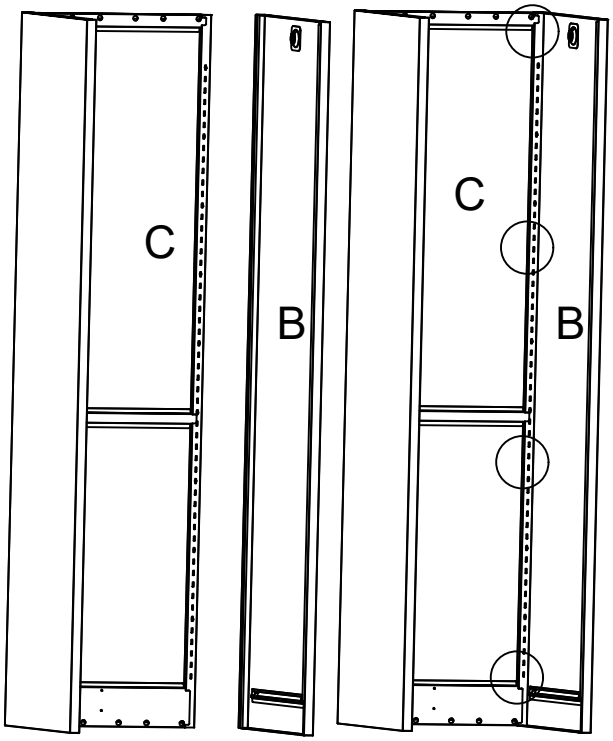
C
B
C
B

3

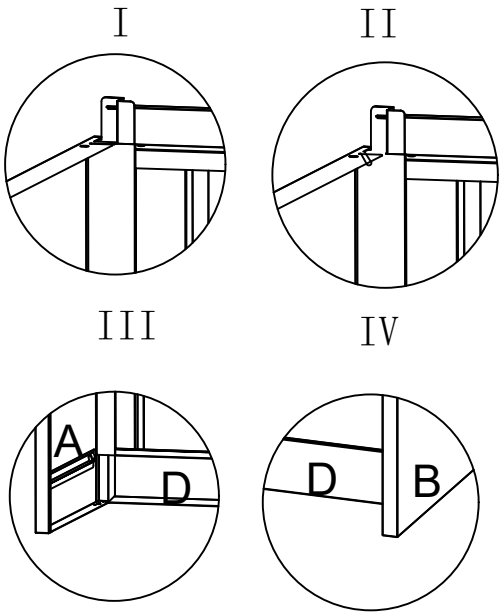
I
II
III
A
D
IV
D
B

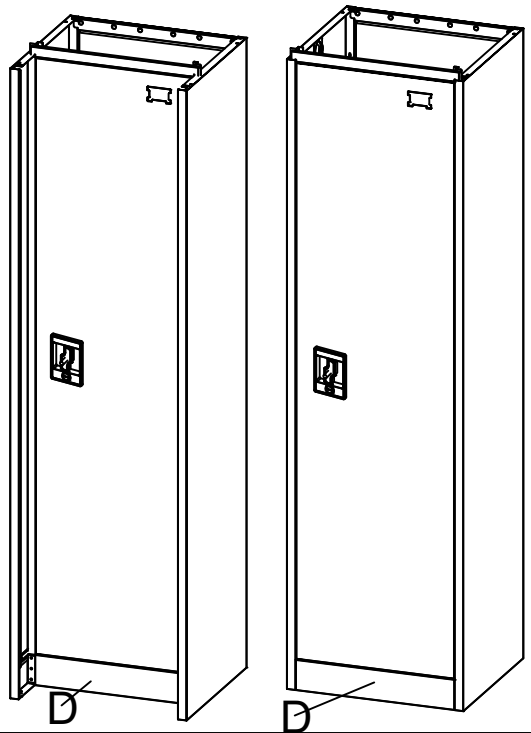
D
D

4

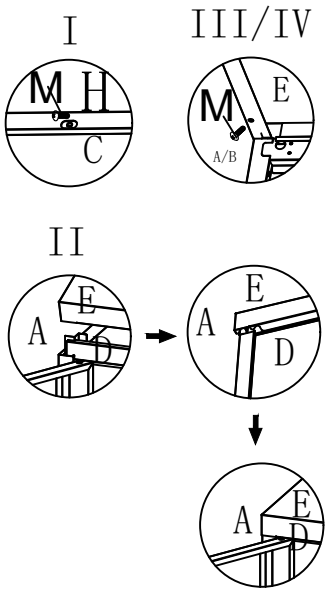

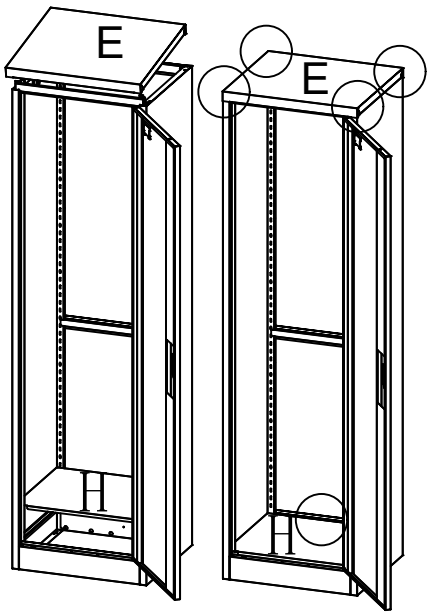

5

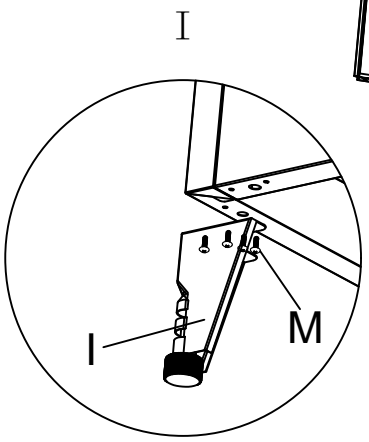

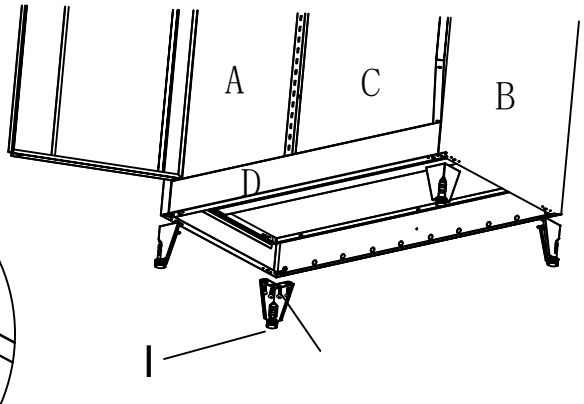

OPTIONAL FOR THE LEGS

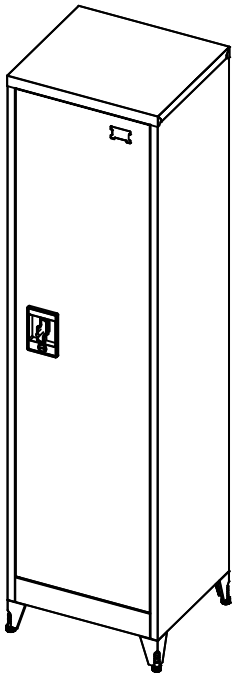

6

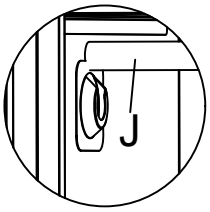

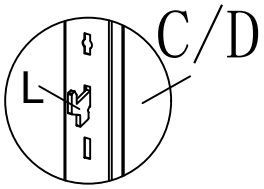

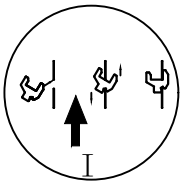

Προτείνουμε να αποφευχθεί η τοποθέτηση ραφιού στο ημείο ηχανισμού της κλειδαριάς

